BOSCH

Електроинструменти

БОРМАШИНА
GBM 10 RE — 0 601 135 503

SIS DVD 07/13

0 601 135 503
Stand 09-09
Issue 02-08-08

Fig./Abb. 1

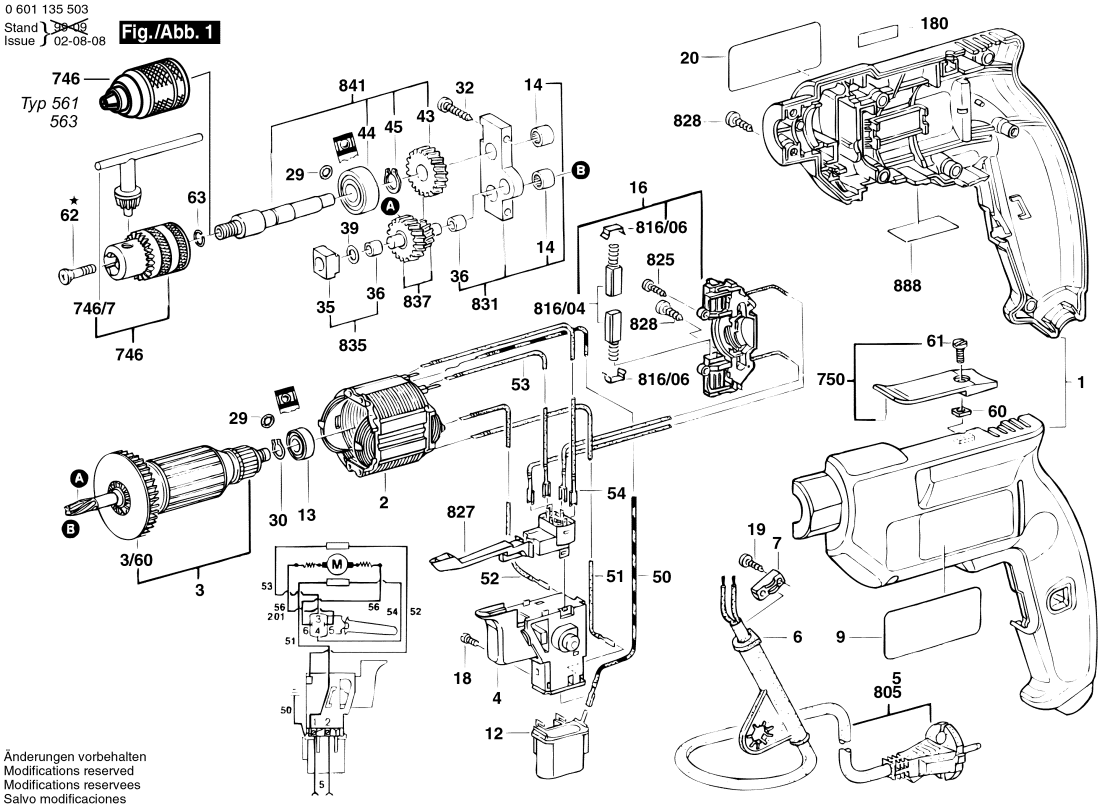

Änderungen vorbehalten
Modifications reserved
Modifications reservees
Salvo modificaciones

Моля, обърнете внимание: ремонтите, измененията и изпитването трябва да бъдат извършвани професионално.
Трябва да бъдат спазвани указанията за безопасност съгласно IEC, EN, VDE, AFNOR и други валидни в съответната страна
Правата за технически изменения и изменения на цената запазени. Информацията за продуктите и цените групи се

Състояние: 12.1.2000

Поз.	Бр	Каталожен №	Обозначение	Указания/предшествие	PG	
1	1	2 605 104 316	КОРПУС	СИНЬО	29	S
2	1	2 604 220 423	СТАТОР	220-240V .	30	S
3	1	2 604 010 707	РОТОР	220-240V .	35	S
3/60	1	1 606 610 116	ВЕНТИЛАТОР	.	14	S
4	1	2 607 200 357	ПУСКОВ КЛЮЧ	.	31	S
6	1	2 600 707 059	НАКРАЙНИК ЗА	Ø6,9 MM .	13	S
6	1	2 600 707 061	НАКРАЙНИК ЗА	Ø8,8 MM .	11	S
7	1	2 601 035 001	ДЪРЖАЧ НА КАБЕЛ	.	11	S
9	1	2 609 130 745	ТАБЕЛКА	.	13	S
12	1	2 607 329 114	ФИЛТЪР ПРОТИВ	.	20	S
13	1	2 600 905 032	САЧМЕН ЛАГЕР	7x19x6 .	17	S
14	2	2 600 917 003	ИГЛЕН ВТУЛКА	Ø8x8 MM .	14	S
16	1	2 605 807 060	ЧЕТКОДЪРЖАЧ	.	25	S
18	2	2 603 410 001	ЦИЛИНДРИЧЕН	M3x6,5-4.8 .	11	S
19	2	2 910 611 019	ЦИЛИНДРИЧЕН	DIN 7981-ST3,9x16-C-	13	S
20	1	2 601 118 572	ТАБЕЛКА	СЕНЧЕСТА СТРАНА	15	S
29	2	1 900 210 000	О-ПРЪСТЕН	5x1,5 MM .	11	S
30	1	2 600 209 004	ДИСТАНЦИОНЕН	.	11	S
32	2	2 910 611 096	ЦИЛИНДРИЧЕН	DIN 7983 ST4,2x32-C-	10	S
35	1	2 602 305 003	ЛАГЕРЕН	.	15	S
36	2	2 600 917 004	ИГЛЕН ВТУЛКА	.	15	S
39	2	2 600 100 627	КОМПЕНСАЦИОНН	0,3 MM .	11	S
43	1	2 606 320 046	ЗЪБНО КОЛЕЛО	Z=27 .	28	S
44	1	1 900 905 232	САЧМЕН ЛАГЕР	6200-2Z DIN 625 .	29	S
45	1	2 916 650 001	ЗЕГЕРКА	DIN 471-10x1MM-FSt .	10	S
50	1	2 604 448 103	ПРОВОДНИК	.	00	S
51	1	2 604 448 060	ПРОВОДНИК	L=173 MM БЯЛО	11	S
52	1	2 604 448 045	ПРОВОДНИК	L=98 MM ЧЕРНО	11	S
53	1	2 604 448 132	СВЪРЗВАЩ	L=103MM СИНЬО	11	S
54	1	2 604 448 203	СВЪРЗВАЩ	.	11	S
60	1	2 915 121 004	ГАЙКА	DIN 562-M4-04 .	10	S
61	1	2 910 091 120	ВИНТ	DIN 85-M4x10-4.8 .	10	S
62	1	2 603 421 209	ВИНТ	M6x31 MM ЛЯВА РЕЗ	11	S
63	1	2 604 601 004	ЗЕГЕРШАЙБА	.	11	S
746	1	1 608 571 061	ПАТРОННИК	1/2"-20 UNF .	00	A
746/7	1	2 607 950 007	КЛЮЧЕ ЗА	SG2 .	18	S
750	1	2 608 040 050	КРАЕН ЕЛЕМЕНТ	ЧЕРНО	00	A
805	1	1 607 000 385	ЗАХРАНВАЩ	EU 2,6m 2 x 1,0 mm .	23	S
816/04	1	2 604 321 911	ЧЕТКИ-КОМПЛЕКТ	.	22	S
816/06	2	2 601 322 013	ФИКСАТОР	.	11	S

Поз.	Бр	Каталожен №	Обозначение	Указания/предшествие	PG	
825	2	2 910 611 007	ЦИЛИНДРИЧЕН	DIN 7981-B2,9x16-C-H	10	S
827	1	2 607 200 231	РЕВЕРС	.	25	S
828	1	2 910 611 020	ЦИЛИНДРИЧЕН	DIN 7981-ST3,9x19-C-	11	S
831	1	2 605 807 920	ЛАГЕРЕН МОСТ	.	27	S
835	1	2 600 917 903	ЛАГЕРЕН	.	20	S
837	1	2 606 311 906	ЗЪБНА ОС	Z=12/24 .	27	S
841	1	2 606 135 912	ШПИНДЕЛ	1/2", M6 ЛЯВА РЕЗБА	34	S
888	1	1 601 106 032	ТАБЕЛКА	26x52 MM .	13	S

Доставка на резервни части чрез оторизираните сервизи на Бош. При поръчка на резервни части, моля, посочвайте 10-цифрения каталожен номер.